Viega Sanpress Inox

Il sistema di installazione di acciaio inossidabile da 15 mm a 108 mm.

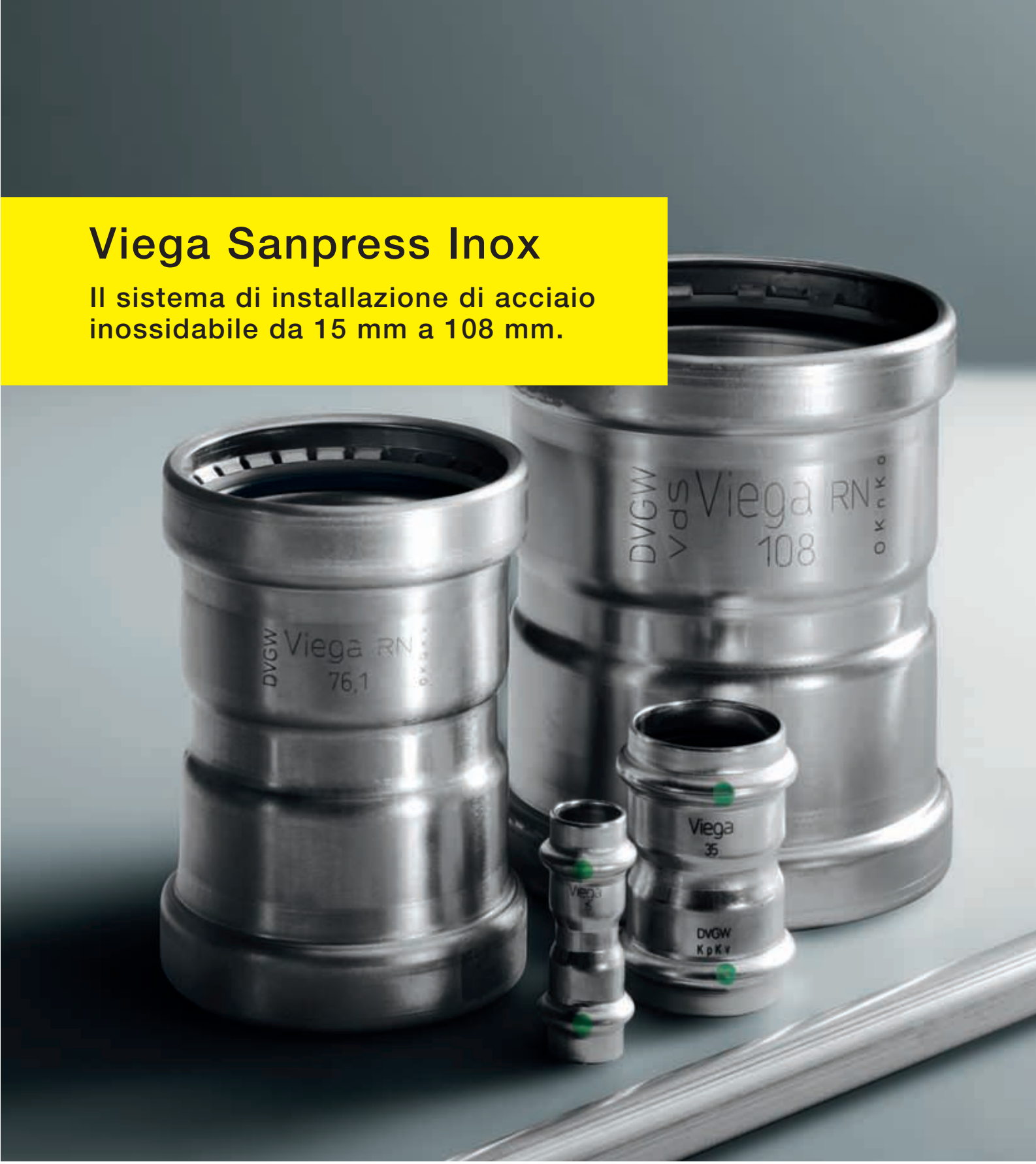

viega

Viega. Un'idea avanti!

Tradizione di famiglia
Dietro il nome Viega vi è un'azienda a conduzione famigliare che soddisfa da sempre le massime esigenze: qualità dei prodotti, vicinanza ai clienti, puntualità di fornitura ed efficienza dell'assistenza. Innanzitutto le esigenze primarie. Perché una cosa è sicura: occorre più di una buona idea per scrivere una storia di successo internazionale. Non per niente il coraggio, la gioia per le innovazioni e la passione sono proprietà che caratterizzano l'azienda da oltre un secolo.

Competenza e varietà
14.000 prodotti fanno finora parte della gamma Viega. Prodotti che rappresentano non solo una varietà di offerta unica nel settore ma anche una qualità eccezionale. Il motivo: da Viega c'è tutto il necessario, collaboratori eccellentemente qualificati, ottime materie prime, modernissimi impianti di produzione, e tutto questo in cinque stabilimenti in Germania e negli USA.

Sistematicità e precisione
A ciò si aggiunge che 14.000 prodotti sono costantemente in magazzino e vengono assemblati, codificati, imballati e spediti con una logistica che funziona perfettamente. In modo sistematico, come tutto presso Viega. Perché non solo i processi, ma anche i prodotti stessi sono armonizzati. La base è rappresentata dalla tecnica di pressatura, una delle molte innovazioni Viega. Il miglior esempio è il Sanpress Inox presentato in questo prospetto: un sistema comprovato che dischiude possibilità di installazione insospettate. Fedele al motto: Viega. Un'idea avanti!

L’acqua è vita.
La vita richiede sicurezza.

L'igiene dell'acqua sanitaria è il fondamento più importante per la vita

L'acqua destinata al consumo umano è il nostro alimento più importante. A causa del contatto con materiali, del suo riscaldamento o della proliferazione batterica durante i periodi di ristagno, le sue caratteristiche all'interno dell'impianto possono cambiare. Gli uffici di igiene controllano pertanto l'acqua prelevandone campioni da edifici pubblici come cliniche, case di riposo, ristoranti e alberghi.

Viega offre una sicurezza tranquillizzante a progettisti, installatori e gestori: con il comprovato sistema completo Sanpress Inox impiegabile senza alcuna limitazione per tutti i tipi di acqua sanitaria. Tubi di acciaio inossidabile da 15 mm a 108 mm e relativi affidabili raccordi a pressare, più le valvole di arresto del sistema Easytop: Sanpress Inox, il garante di un'igiene affidabile.

La prova di una sicurezza visibile: Tutti i raccordi a pressare Sanpress Inox sono dotati di SC-Contur, certificato dal DVGW, per facilitare il riconoscimento di raccordi accidentalmente non pressati, sia che si effettui, per motivi di igiene, una prova di tenuta «a secco», in tal caso SC-Contur è effettivo su tutto il range di pressione da 22,0 mbar a 3,0 bar, sia che si decida per un riempimento con acqua; in tal caso il campo di pressione di funzionamento di SC-Contur è compreso tra 1 e 6,5 bar. Dai raccordi non pressati vi sarà un'immediata ed evidente fuoriuscita di acqua. Viega garantisce il funzionamento regolare dell'SC-Contur. Una volta individuato, e quindi pressato, si realizza una giunzione durevole, in modo sicuro ed ermetico: questa affidabilità è stata dimostrata milioni di volte.

Viega Sanpress Inox con SC-Contur: non pressato = perdite visibili durante il riempimento dell'impianto.

Sanpress Inox. Soluzioni precise per l'acqua e il gas.

Viega è l'azienda numero 1 al mondo nella tecnologia della pressatura. Questo vantaggio di competenze caratterizza Sanpress Inox: l'esatta corrispondenza di tutti i componenti del sistema Viega consente soluzioni rapide e sicure. La vasta gamma di prodotti per l'acqua e il gas, perfettamente distinguibili tra loro grazie alla appropriata marcatura e dal colore della guarnizione, permette soluzioni flessibili. E l'immediata disponibilità è decisiva proprio quando si tratta di scadenze imminenti.

La vantaggiosità del sistema certificato dal DVGW è evidente già dal semplice montaggio: con la tecnica di pressatura a freddo si realizzano collegamenti duraturi in pochi secondi. Senza pericolo di incendio e sempre con la prova visibile e sicura del SC-Contur.

L'acciaio inossidabile soddisfa le massime esigenze di sicurezza a lungo termine e di igiene. Tutti i componenti Sanpress Inox sono sottoposti al controllo di qualità Viega, così come le valvole di arresto Easytop, complementari al sistema.

Sanpress Inox G, nelle dimensioni da 15 a 54 mm, è conforme alla norma UNI 11179 Classe 2 ed è certificato dall'IMQ. Utilizzabile per impianti a gas per uso domestico in conformità alla UNI TS 11147 edizione 2008, in corso di pubblicazione.

Acciaio inossidabile. Protezione affidabile contro la corrosione.

Acciaio inossidabile con un contenuto minimo di molibdeno del 2,3 %, il materiale top per Sanpress Inox da 15 a 108 mm. Con esso i tubi e i raccordi a pressare sono protetti affidabilmente contro la corrosione, esattamente come le valvole di arresto Easytop di acciaio inossidabile.

Sanpress Inox può essere impiegato senza alcuna limitazione per tutti i tipi di acqua sanitaria. In settori in cui l'igiene è fondamentale, ad esempio negli ospedali, con i metodi di disinfezione consentiti, si può eseguire la disinfezione di base o d'urto secondo le linee guida sull'igiene dell'acqua sanitaria. Portate eccessive dell'impianto, quindi sovradimensionamento, che metterebbero a rischio la qualità dell'acqua sanitaria possono essere evitate grazie alla nuova dimensione XL di 64 mm.

Nelle tubazioni di distribuzione primarie e nelle colonne montanti, l'alta stabilità della forma di Sanpress Inox riduce i costi di fissaggio. Inoltre la dilatazione lineare dell'acciaio inossidabile in seguito al riscaldamento è minima.

Ampia gamma con soluzioni per molteplici esigenze di installazione.

Sanpress Inox:
Impiego senza alcuna limitazione per tutti i tipi di acqua sanitaria.

Raccordi a pressare e tubi di acciaio inossidabile (1.4401).

Contenuto minimo di molibdeno 2,3 %.

Certificazione DVGW di sistema, da 15 mm a 108 mm.

SC-Contur certificato dal DVGW e garantito per un funzionamento perfetto.

Numerosi campi di impiego per impianti domestici e industriali.

Disinfezione d'urto e di base secondo le linee guida per l'igiene dell'acqua sanitaria, con i metodi e tempi ammessi.

Conforme alla norma UNI 11179 Classe 1

Basta con le misure eccessive.
La dimensione 64 mm colma una lacuna.

Per le tubazioni di grandi dimensioni, finora la progettazione era un compromesso. Perché tra i diametri 54,0 mm e 76,1 mm non c'era una misura intermedia adatta. Per assicurare le necessarie portate in volume, spesso si installava il diametro nominale maggiore. I costi supplementari connessi a questa scelta, ad esempio di isolamento e fissaggio, ora scompaiono. Perché Sanpress Inox colma questa lacuna con la nuova dimensione 64 mm.

Il profilo a pressare del 64 mm è realizzato sulla forma tipica dei raccordi a pressare XL delle dimensioni di 76,1 mm, 88,9 mm e 108,0 mm. La gamma offre tutti i necessari raccordi e componenti. Tutti i raccordi a pressare XL dispongono del SC-Contur che permette di rilevare raccordi non pressati, sono certificati come sistema dalla DVGW e sottoposti al controllo di qualità.

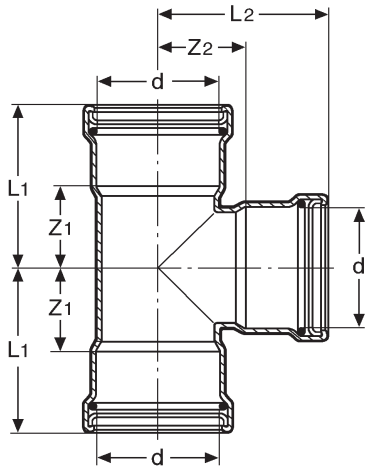

Masse di ingombro dei raccordi a pressare particolarmente ridotte.

Raccordi di transizione con il minimo ingombro:
raccordi a pressare Sanpress Inox.

Familiare molteplicità del programma – nuova dimensione:
Sanpress Inox XL 64. Raccordi e componenti di allacciamento, semplici da montare e poliedrici nell'utilizzo.

d x s [mm]	Volume per metro lineare di tubo [l/m]	Aumento del volume %
15 x 1,0	0,13	
18 x 1,0	0,20	53 %
22 x 1,2	0,30	50 %
28 x 1,2	0,51	70 %
35 x 1,5	0,80	57 %
42 x 1,5	1,19	49 %
54 x 1,5	2,04	71 %
64 x 2,0	2,82	38 %
76,1 x 2,0	4,08	45 %
88,9 x 2,0	5,66	39 %
108 x 2,0	8,49	50 %

Serie di misure del tubo dimensioni/volume.

Sanpress Inox 64 mm:
Economica «colmatura della lacuna» tra 54,0 e 76,1 mm: riduce i costi supplementari, ad esempio di isolamento e fissaggio.

Pressatura con tutti gli utensili di pressatura Viega in una sola operazione.

Raccordi a pressare e tubi di acciaio inossidabile (1.4401).

SC-Contur certificato dalla DVGW e con garanzia di funzionamento perfetto.

Gamma di prodotti per impieghi con acqua sanitaria.

Per molteplici impieghi.
L’ampio programma.

Circuito di raffreddamento con Sanpress Inox XL: allacciamento alle valvole ed alle pompe mediante le flange di acciaio inossidabile Viega.

L'ampia e pratica offerta del programma rende Sanpress Inox ideale per risolvere problemi di installazione di impianti di acqua sanitaria. Ad esempio per tubazioni di ricircolo integrate o per punti di prelievo per campionamenti, ottimizzati igienicamente. Nelle centrali tecniche l'ampio programma consente installazioni con un unico tipo di componenti con tutti i vantaggi offerti dalla tecnica dei raccordi a pressare a freddo.

E Sanpress Inox è ideale anche quando, per le tubazioni di erogazione, si cerca il sistema giusto per l'acqua di processo trattata, l'acqua completamente desalinizzata, l'acqua di raffreddamento e perfino per i gas tecnici. Lo assicura anche la garanzia completa Viega.

Punto di prelievo diretto dalla tubazione; nessuna stagnazione, circolazione garantita: soluzione igienicamente ottimizzata.

Il sistema Inliner fa risparmiare costi, spazio ed energia.

Non importa quali sfide vengano poste all'installazione: Sanpress Inox le soddisfa. Curve e sorpassi, gomiti e raccordi a T, passaggi filettati e manicotti, raccordi a vite e allacciamenti per valvolame: i campi di impiego del poliedrico sistema si estendono fino al settore industriale.

Del resto desideriamo anche che gli elementi di Sanpress Inox arrivino a destinazione integri e puliti come nel momento in cui escono dal nostro stabilimento. Per questo applichiamo tappi su tutti i tubi, proteggiamo i raccordi dallo sporco con sacchetti e forniamo cappucci con cui si possono coprire i tratti di tubo. Il sistema completo è così protetto dai danni anche durante il trasporto e lo stoccaggio.

I sacchetti di imballaggio offrono sicurezza igienica fino alla lavorazione.

I tubi Viega vengono forniti con tappi di protezione.

Su ordinazione forniamo anche cappucci di chiusura Viega per la fase di montaggio. Con essi si impedisce che lo sporco penetri all'interno dei tubi.

Forme consistenti, per un sistema dalle soluzioni flessibili.

Valvole a sede inclinata Easytop. Pressate direttamente nel sistema, immediatamente sicure.

Le valvole a sede inclinata Easytop di acciaio inossidabile sono dotate di terminale a pressare per un diretto allacciamento agli impianti di acqua sanitaria. Grazie alla tecnica di pressatura a freddo si risparmiano tempo e denaro: l'impianto è immediatamente utilizzabile e caricabile. I raccordi non pressati si riconoscono grazie al SC-Contur certificato dal DVGW. Inoltre numerosi vantaggi vengono offerti dall'ampia garanzia di sistema Viega.

Viega Easytop: pressatura diretta nel sistema, immediata sicurezza, nessuno punto di ristagno.

Valvola a sede inclinata Easytop Inox, con estremità a pressare e SC-Contur.

Valvola a sede inclinata Easytop Inox, combinata con dispositivo antiriflusso, con estremità a pressare e SC-Contur.

Valvola a sede inclinata Easytop Inox come dispositivo antiriflusso, con estremità a pressare e SC-Contur.

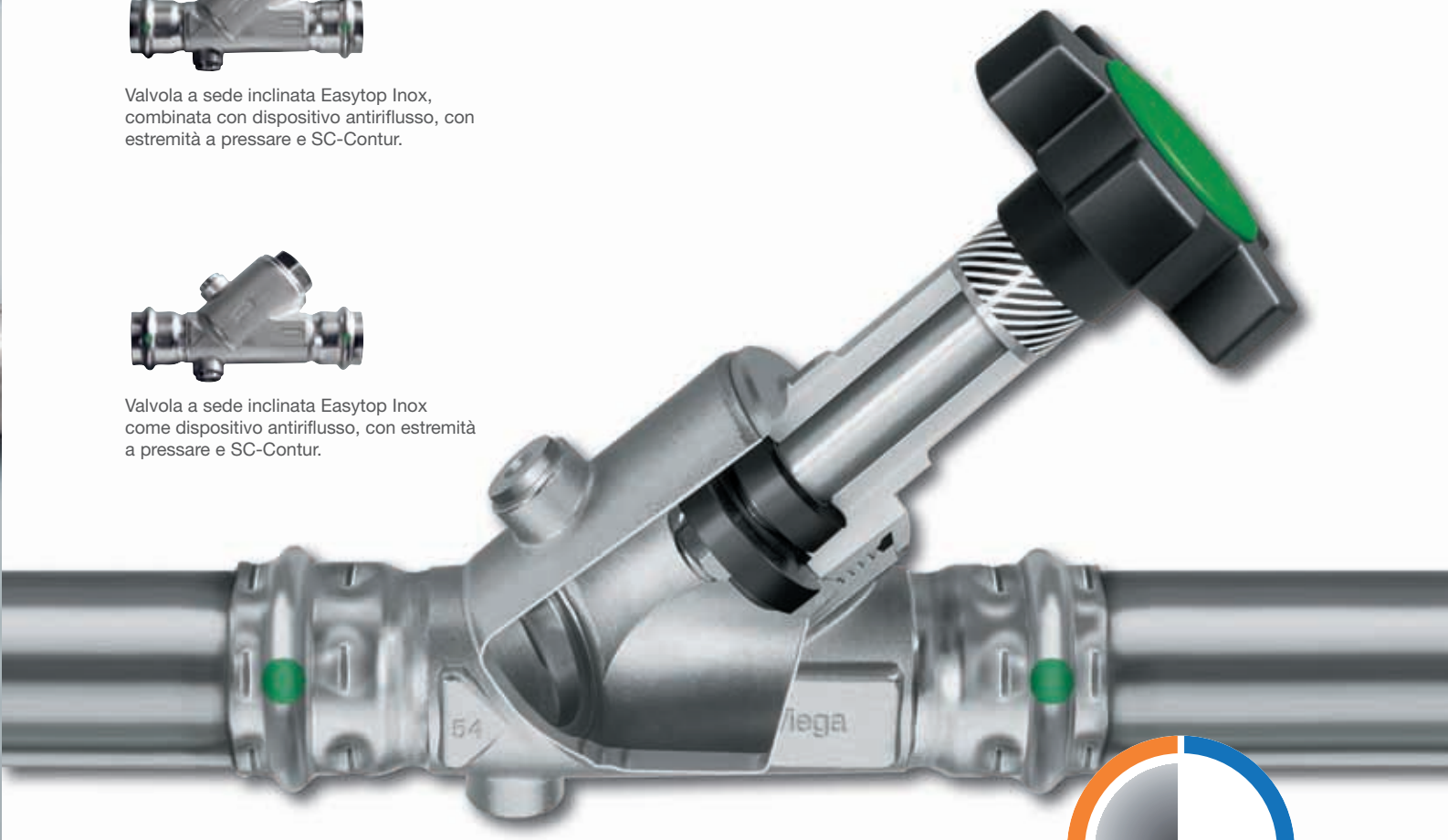

DVGW product

Utensili di pressatura Viega.
Il top della tecnica con maggiore comfort.

Ganasce di pressatura Viega.

Ganasce ad accoppiamento snodate Viega e corone di pressatura.

Sviluppi innovativi hanno portato Viega al primo posto nella tecnica dei raccordi a pressare su scala mondiale. Ora due nuovi utensili di pressatura rendono il programma Viega ancora più allettante. Perché Pressgun 4B e Pressgun 4E offrono vantaggi in termini di comfort che sono innovativi nel settore sanitario, riscaldamento e climatizzazione: un accumulatore intelligente con innovativa tecnologia agli ioni di litio, la forma ergonomica e un minor peso complessivo. Entrambi gli apparecchi possono essere usati con una sola mano e sono dotati di una testa girevole di ben 180°.
I «nuovi» facilitano non solo il lavoro ma offrono anche una sicurezza ottimale: per l'utente e per il raccordo stesso. Il terzo del gruppo, Viega Picco è il peso piuma della famiglia, affermatosi ottimamente nella pratica.

Viega-Viptool.
Software di progettazione, tutto compreso!

Progettazione idrotermosanitaria completa con un solo pacchetto di programmi? Nessun problema: questo software contiene tutti i componenti necessari. Disegnare e calcolare, gestire il materiale, compilare distinte di componenti, stampare progetti: tutto è possibile, e senza complicate conversioni! Viega-Viptool funziona con o senza AutoCAD®.

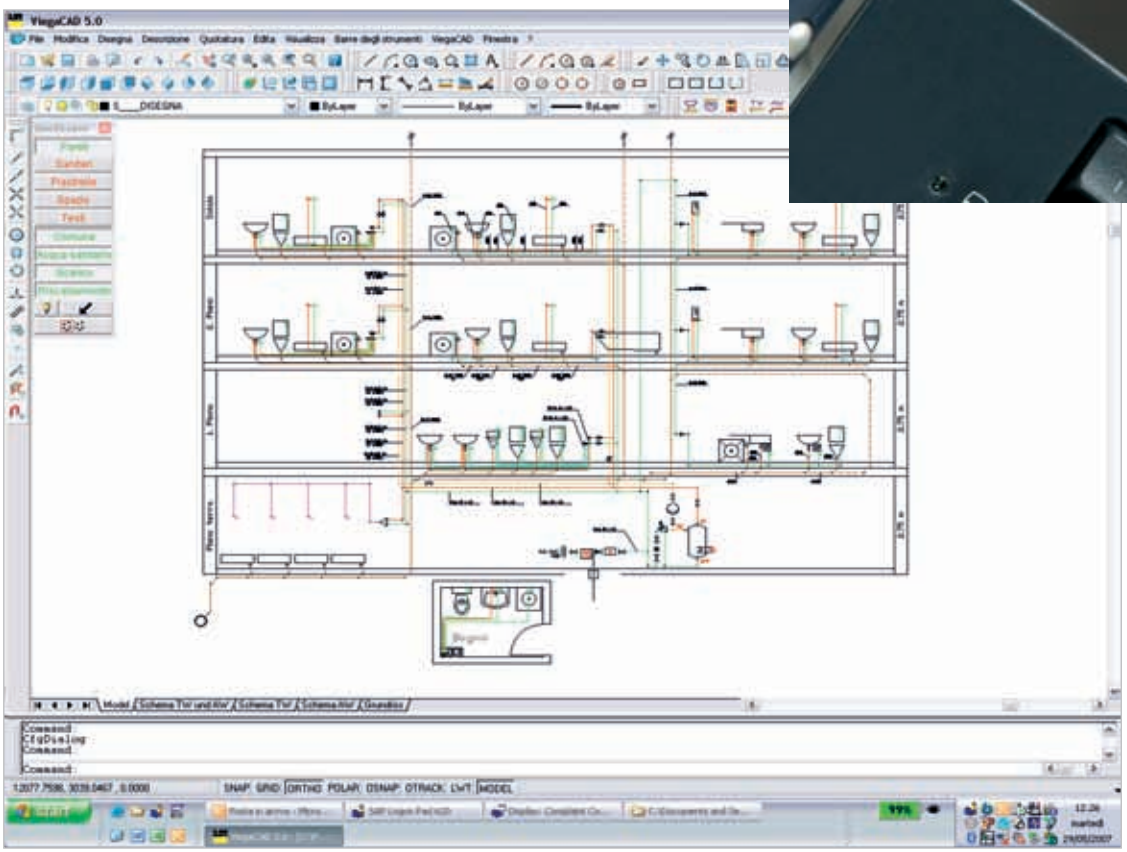

Lo schema delle linee idrotermosanitarie rende trasparente ogni piano.

IT 619 220-498.01-7/07-23326 Con riserva di modifiche.

Viega Italia S.r.l.
Sistemi idrotermosanitari
Via Giulio Pastore, 16
40056 Crespellano (BO)
Tel.: 051-67120.10
Fax: 051-67120.27
info@viega.it
www.viega.it